CRUCIJUEGOS®
Transformamos espacios.

Líder en el mercado.

GESTIÓN DE LA CALIDAD
RI-9000-8169

ACUÁTICOS
2023/2024

QUIENES SOMOS

Transformamos los espacios públicos
Somos la empresa líder en Argentina en juegos y equipamientos para espacios públicos y privados.

Crucijuegos nació en el año 1992 ante la necesidad de las ciudades de contar con juegos seguros y atractivos, que invitaran a los vecinos a disfrutar de los espacios comunes.

Nuestra visión fue crear y desarrollar equipamientos de recreación y entretenimiento estéticamente llamativos, adaptados al ambiente de cada espacio y orientados a toda la familia, con el fin de fomentar la vida al aire y hábitos saludables.

Todas nuestras líneas de productos están desarrolladas según normas europeas EN1176 y EN71, regulaciones americanas ASTM y CPSIA, normas ISO 9001 y fueron puestas a prueba para garantizar su larga duración.

Nuestra casa central se encuentra en la ciudad de Rosario (Argentina) y contamos con un equipo de trabajo técnico y comercial en constante desarrollo, dedicado a atender a las diferentes necesidades de nuestros clientes. Contamos también con oficinas en España, Uruguay, Brasil, Bolivia, Chile y Paraguay.

Av. Eva Perón 8989 - Rosario - Argentina
Tel/Fax: +54 341 4520505 / 4510202 / 4520968
info@crucijuegos.com - **www.crucijuegos.com**

GESTIÓN DE LA CALIDAD
RI-9000-8169

DATOS DE LA EMPRESA

Es la principal empresa de juegos de plaza, equipamientos, y parques acuáticos de Argentina.

Principal exportador en Argentina en su rubro.

+100

Un equipo conformado por más de 100 empleados y colaboradores directos.

18.000 m2
7.000 m2

Próximamente nueva planta industrial y showroom de productos, con una superficie de 7.000 m2, sobre un área de 18.000 m2

Asesoramiento técnico full time para la instalación, seguridad, la fiabilidad y el mantenimiento adecuado de nuestros equipos

Todas las partes y repuestos son fabricados íntegramente por nosotros, lo que garantiza calidad y provisión constante.

ZONA DEL PARANÁ

Toboganes con estructura

06 Torre triple acuática

08 Tobogán RT 11

09 Tobogán RT 14

10 Tobogán RT 16

11 Tobogán Kamikaze mediano

12 Tobogán RT 5

13 Tobogán Mini Racer

14 Torre acuática séxtuple

Toboganes sin estructura

Toboganes de primer piso

17 Mini Racer
17 Rulo Chico
16 Kamikaze Chico

Toboganes segundo piso

16 Kamikaze Mediano
17 Rulo Doble Ultra
17 Kamikaze con Ondas Triple

Toboganes tercer piso

17 Rulo Triple Ultra
16 Kamikaze Súper

Mangrullos

18 Mangrullo temático

20 Mangrullo islote

22 Hongo acuático
Túnel aspersor

23 Baldes infantiles cuádruples
Palmera aspersora

Parques Acuáticos

24 Parques Acuáticos

Toboganes con estructura

Torre Triple Acuática

Torre Acuática Triple construida en fibra de vidrio reforzada y fabricado con las máximas normas de seguridad, es un juego ideal para vestir su piscina!
¡Es el tobogán más imponente! Tobogán de velocidad rápida y media.

Torre Triple Acuática • Art. 8015

8 a 65 años
Medidas (7,5 m x 9,5 m x 11,5 m)
Capacidad 3 personas

Las vistas superiores corresponden a las plataformas de hormigón.

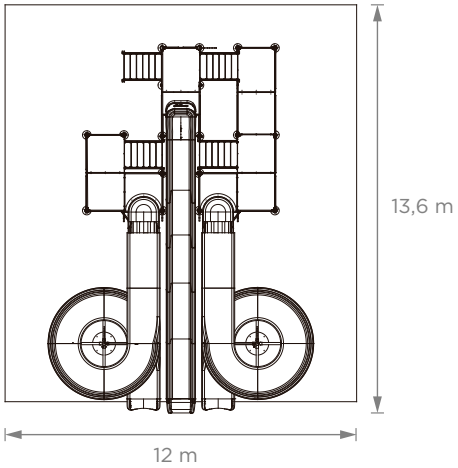

Tobogán RT 11 • Art. 8001
8 a 65 años
Medidas (5 m x 3,8 m x 4 m)
Capacidad 1 persona

Tobogán RT 11

Tobogán acuático para todas las edades.
Con curvas y rectas, giros y salidas
para que tu diversión en el agua sea excelente!
Tobogán acuático de 3,50 mtrs. de altura
y 11 metros de recorrido. Ideal para parques acuáticos
que deseen tener un sector de entretenimiento
para toda la familia. Construido en fibra de vidrio
reforzada y fabricado con las máximas normas
de seguridad, es un juego ideal
para vestir su piscina!

Las vistas superiores corresponden
a las plataformas de hormigón.

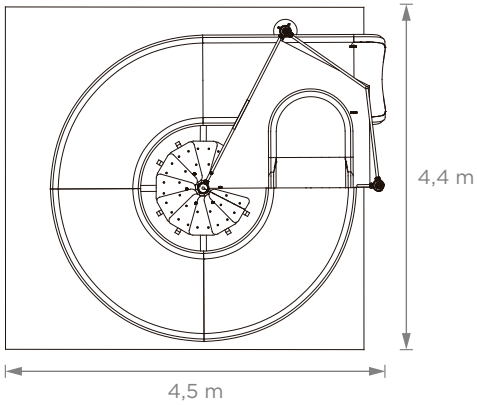

Tobogán RT 14 • Art. 8002
8 a 65 años
Medidas (4,5 m x 5 m x 6,2 m)
Capacidad 1 persona

Tobogán RT 14

Un rulo gigante y una recta es el contenido de este genial tobogán para todas las edades! Tobogán acuático de 4 metros y medio de altura. Ideal para parques acuáticos que deseen tener un sector de entretenimiento para toda la familia. Construido en fibra de vidrio reforzada y fabricado con las máximas normas de seguridad.

Las vistas superiores corresponden a las plataformas de hormigón.

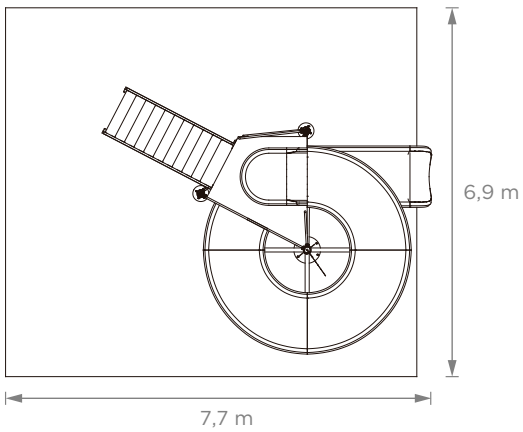

Tobogán RT 16

¡Tobogán Helicoidal tipo tirabuzón! ¡Es un tobogán genial para todas las edades! Ideal para parques acuáticos que deseen tener un sector de entretenimiento para toda la familia. Construido en fibra de vidrio reforzada y fabricado con las máximas normas de seguridad.

Tobogán RT 16 • Art. 8010
8 a 65 años
Medidas (6,3 m x 4,7 m x 9 m)
Capacidad 1 persona

Las vistas superiores corresponden a las plataformas de hormigón.

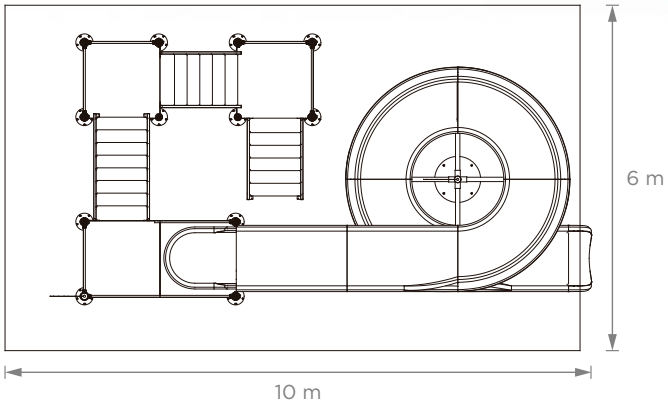

Tobogán Kamikaze Mediano

¡Es el tobogán KAMIKAZE!
Tobogán de velocidad, con caída recta.
Laterales de contención.

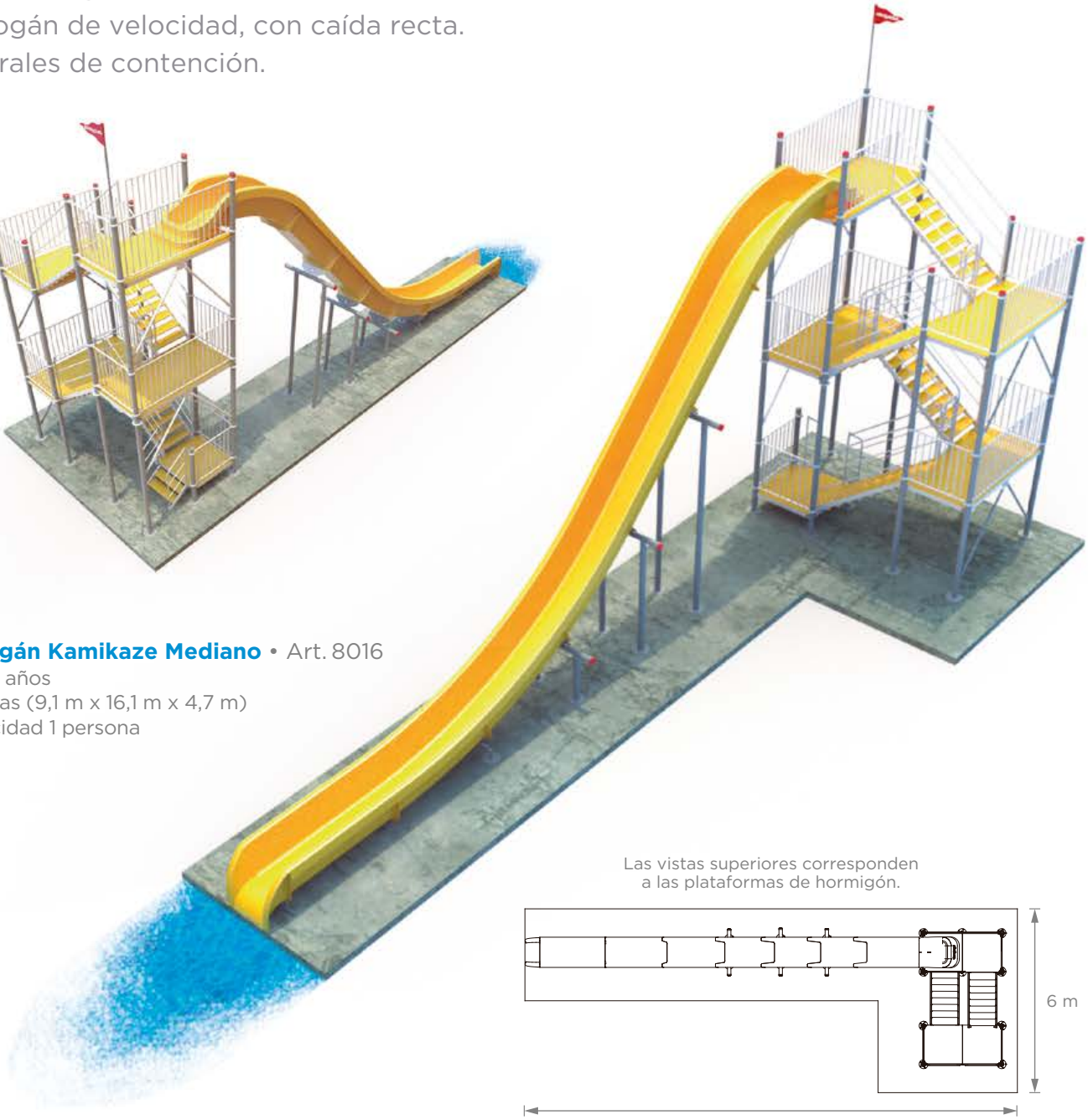

Tobogán Kamikaze Mediano • Art. 8016
8 a 65 años
Medidas (9,1 m x 16,1 m x 4,7 m)
Capacidad 1 persona

Las vistas superiores corresponden
a las plataformas de hormigón.

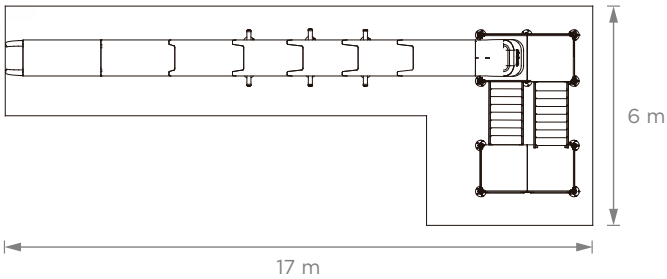

Tobogán RT 5

Construido en fibra de vidrio reforzada, ideal para casas de familia, barrios cerrados, camping, entre otros lugares.
Cinco metros de recorrido en forma de Mini Kamikaze al agua.
Apto para todas las edades.

Tobogán RT 5 • Art. 8020
5 a 65 años
Medidas (2,8 m x 2,4 m x 5 m)
Capacidad 1 persona

Las vistas superiores corresponden a las plataformas de hormigón.

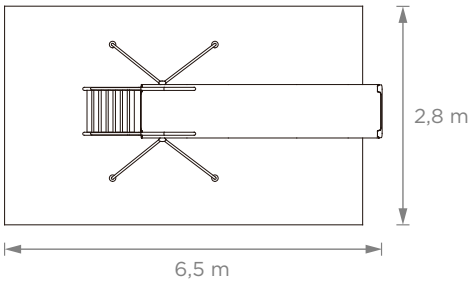

Tobogán Mini Racer

Es el tobogán más ancho, TRES METROS, los niños o grandes pueden deslizarse por todo el recorrido! Ofrece la mejor diversión y vista a cualquier complejo acuático! Ideal para parques acuáticos que deseen tener un sector de entretenimiento para toda la familia. Construido en fibra de vidrio reforzada y fabricado con las máximas normas de seguridad, es un juego ideal para vestir su piscina! ¡Es el tobogán más imponente!

Tobogán Mini Racer • Art. 8026
8 a 65 años
Medidas (7 m x 6,5 m x 12,2 m)
Capacidad 3 personas

Las vistas superiores corresponden a las plataformas de hormigón.

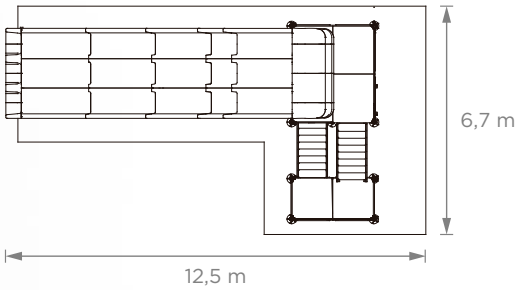

Torre Acuática Séxtuple

¡Los niños o grandes pueden deslizarse por todo el recorrido de seis toboganes! Ofrece la mejor diversión y vista a cualquier complejo acuático! Ideal para parques acuáticos que deseen tener un sector de entretenimiento para toda la familia. Construido en fibra de vidrio reforzada y fabricado con las máximas normas de seguridad, ¡es un juego ideal para vestir su piscina! ¡Es el tobogán más imponente!

Torre Acuática Séxtuple • Art. 8027
8 a 65 años
Medidas (7,5 m x 12,6 m x 12,1 m)
Capacidad 6 personas

Las vistas superiores corresponden
a las plataformas de hormigón.

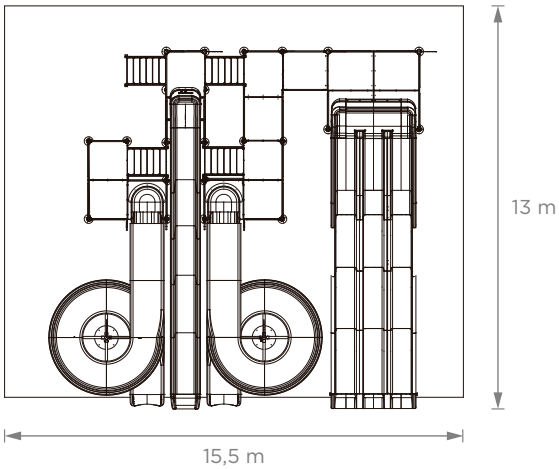

Toboganes sin estructura

Kamikaze Mediano • Art. 8035
12 a 65 años
Medidas (7 m x 1 m x 16,5 m)
Capacidad 1 persona

Kamikaze Chico • Art. 8036
12 a 60 años
Medidas (5 m x 1,15 m x 10,45 m)
Capacidad 1 persona

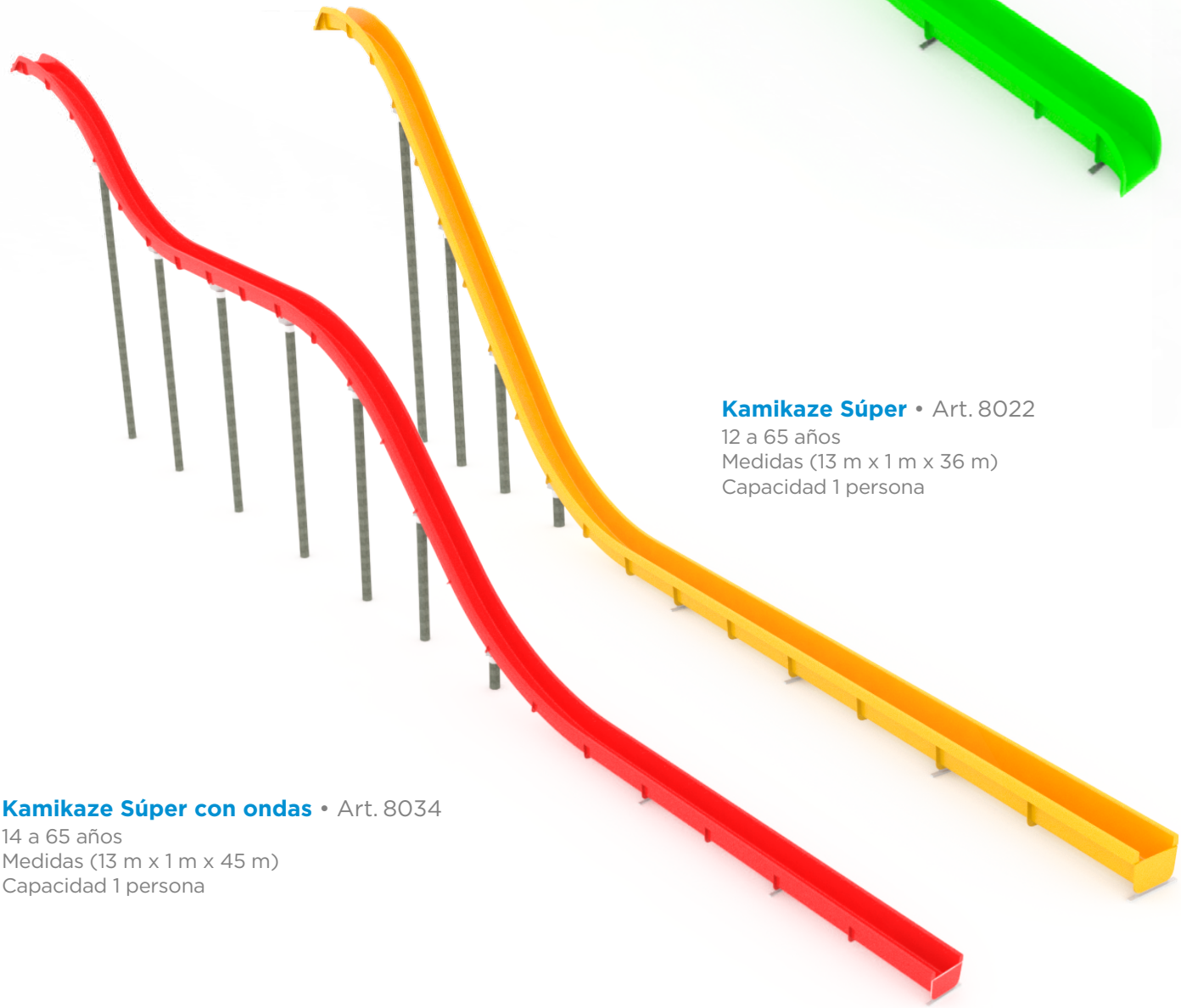

Kamikaze Súper • Art. 8022
12 a 65 años
Medidas (13 m x 1 m x 36 m)
Capacidad 1 persona

Kamikaze Súper con ondas • Art. 8034
14 a 65 años
Medidas (13 m x 1 m x 45 m)
Capacidad 1 persona

Kamikaze con onda Triple • Art. 8038
12 a 65 años
Medidas (7 m x 3,2 m x 17,5 m)
Capacidad 3 personas

Mini Racer • Art. 8018
12 a 65 años
Medidas (5 m x 3 m x 10,45 m)
Capacidad 3 personas

Rulo Chico • Art. 8037
12 a 65 años
Medidas (5 m x 4 m x 10,3 m)
Capacidad 1 persona

Rulo Triple Ultra • Art. 8042
12 a 65 años
Medidas (9 m x 7,5 m x 13 m)
Capacidad 1 persona

Rulo Doble Ultra • Art. 8039
12 a 65 años
Medidas (7 m x 1 m x 3,5 m)
Capacidad 1 persona

Mangrullos

Mangrullo Temático

Mangrullo Acuático Temático para piletas no menor a 30 cm de profundidad, ideales para hoteles, camping, parques acuáticos y más!

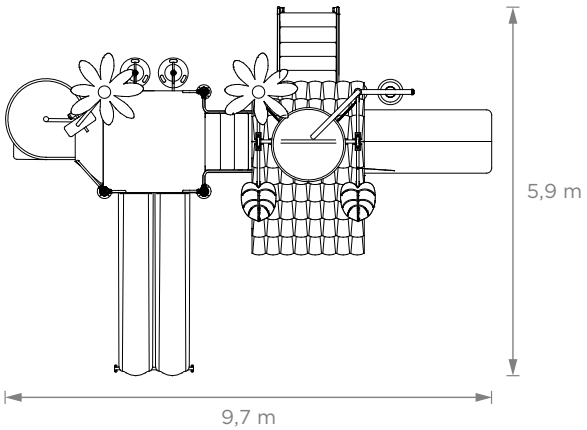

Mangrullo Temático • Art. 8304
3 a 12 años
Medidas (5,9 m x 5,9 m x 9,7 m)
Capacidad 12 personas

Mangrullo Islote

Mangrullo Acuático Islote para piletas no mayor a 30 cm de profundidad, ideales para Hoteles, Camping, Parques Acuáticos.

Mangrullo Islote • Art. 8306
3 a 12 años
Medidas (5,9 m x 3,7 m x 5,3 m)
Capacidad 6 personas

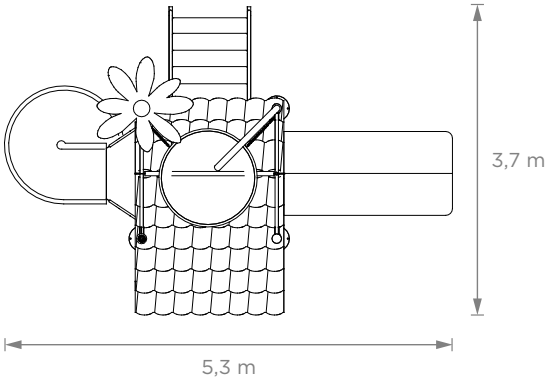

Hongo Acuático

Hongo Acuático tipo Amanita, para parques acuáticos, hoteles, campings, etc. Genera cascada por rebalse y lluvia en un perímetro circular.
Para todas las edades, se puede utilizar por unidad o en conjunto.

Hongo Acuático • Art. 8025
1 a 65 años
Medidas (2,6 m x 1,8 m x 1,8 m)
Capacidad 4 personas

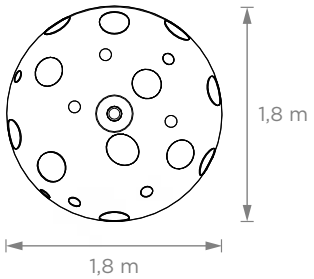

Túnel Aspersor

Túnel Aspersor, para parques acuáticos, hoteles, campings, etc.
Genera lluvia en un perímetro circular.

Túnel Aspersor • Art. 8028
1 a 65 años
Medidas (2 m x 1,9 m x 3,1 m)
Capacidad 4 personas

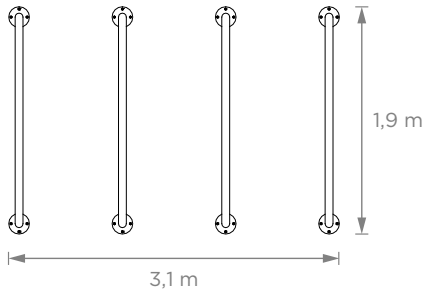

Baldes Infantiles Cuádruples

Set de Baldes cuádruple para patios húmedos o piletas de poca profundidad. Ideal para parques acuáticos, hoteles, camping y clubes.
Por medio de un sistema de giro, lo baldes dejan caer el agua sobre las personas.

Baldes Infantiles Cuádruples • Art. 8029
1 a 65 años
Medidas (3 m x 2,6 m x 2,6 m)
Capacidad 4 personas

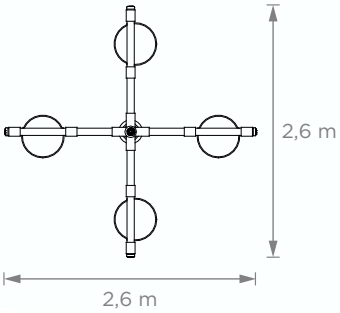

Palmera Aspersora

Palmera Aspersora para piletas de poca profundidad. Ideal para parques acuáticos, hoteles, camping y clubes.
Genera lluvia por aspersión en el sector.

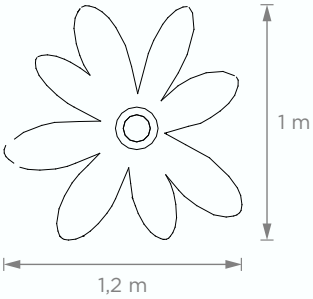

Palmera Aspersora • Art. 8030
1 a 65 años
Medidas (3 m x 1,2 m x 1 m)
Capacidad 4 personas

Parques acuáticos

Diseñamos y desarrollamos parques acuáticos que ofrecen multiples posibilidades de juego en una sola estructura.

Un parque acúatico para todos los gustos y edades.

El sector acuático puede albergar a más de 900 personas.
Cuenta con diferentes sectores como son:
área de relax (hidromasajes, zonas calmas, bancos sumergidos),
área de juegos infantiles con profundidades mínimas,
tirolezas acuáticas, puentes de circulación, y la torre central
con múltiples alternativas de juego.

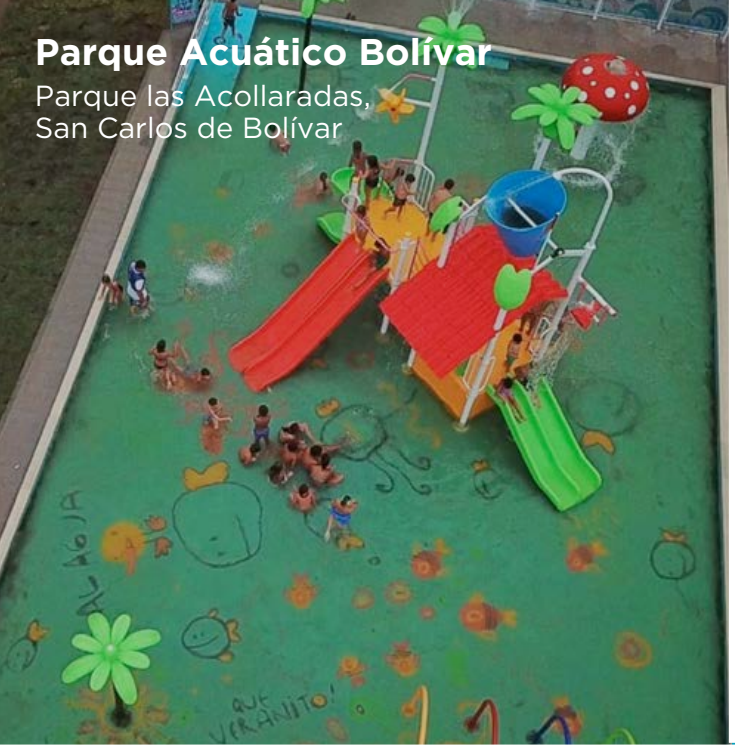

Parque Acuático Bolívar
Parque las Acollaradas,
San Carlos de Bolívar

Crazy Donkey
Villa Carlos Paz, Córdoba

Palo Alto
Merlo, San Luis

Costa Acuática
Santa Teresita

Puerto Aventura
Chascomus, Buenos Aires

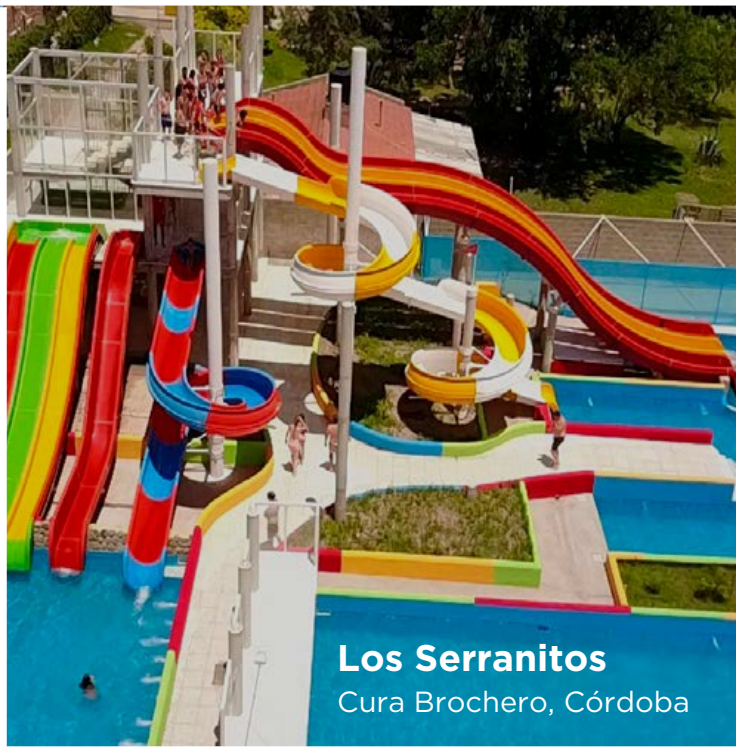

Los Serranitos
Cura Brochero, Córdoba

Howard Johnson
Funes

Termas de Ayui
Concordia, Entre Rios

Patagonia Splash
Neuquén, Argentina

CRUCIJUEGOS®
Creamos diversión.

TOTAL DE GARANTÍA 12 MESES

Contrato y Compromiso de Garantía

Somos fabricantes de todas las partes e insumos, lo que nos permite garantizar la reposición y provisión de los mismos aún si un modelo no se fabrique más. De esta forma nuestros juegos y equipamientos siempre van a estar en funcionamiento.

Crucijuegos® Insumos Públicos S.R.L Crucijuegos® Insumos Públicos S.R.L fabrica toda su línea de juegos según Normas IRAM 3655, 3583, UNE 1176 Y 1177 en tanto calidad como construcción de los mismos. Somos la única empresa de nuestro rubro en Argentina en obtener la certificación IRAM ISO 9001.

GARANTÍA Y SERVICIO POST VENTA.

Garantía Limitada del Producto

Con sujeción a las limitaciones, exclusiones y disposiciones establecidas en este documento, Crucijuegos® Insumos Públicos S.R.L garantiza sus productos, bajo uso normal y mantenimiento adecuado, de la siguiente manera:

Crucijuegos® Insumos Públicos S.R.L otorga a sus clientes 1 año de garantía desde la entrega e instalación de los bienes detallados en la orden de compra oficial o factura comercial en:

› Todos los juegos principales rígidos estructura de plástico, acero y componentes recubiertos de vinilo contra fallas estructurales por corrosión y defectos en materiales y mano de obra.

› Marcos de acero contra fallas debidas a defectos de materiales y mano de obra.

› En toda la cuerda de acero revestida y cables de acero contra las cargas estructurales por falla debido a la corrosión y defectos en materiales y hechura.

› Diapositivas de polietileno, armarios, estructura principal, cubiertas, componentes plásticos contra fallos causados por defectos en materiales y mano de obra.

Crucijuegos® Insumos Públicos S.R.L se compromete a reparar el producto defectuoso sin cargo alguno, durante el plazo de vigencia de la garantía, si fallare en situaciones normales de uso y conforme lo indicado en el presente.

Son beneficiarios de la garantía el comprador original y los sucesivos adquirentes dentro del plazo antes mencionado, siempre que cuenten con el Certificado de Garantía correspondiente al producto adquirido en donde debe constar la fecha de compra del mismo.

La cobertura de la garantía extendida no podrá ser alegada por la compradora, anulándose la misma, en los siguientes casos:

› Que no haya sido instalado correctamente el producto.

› Uso indebido o distinto a su finalidad, por uso indebido o inadecuado que generen daños a los artículos

› Daños causados por desgaste normal

› Mal mantenimiento

› Alteración; Reparación inadecuada; Negligencia, abuso o vandalismo; Clima severo y desastre natural.

Siempre vamos a estar.

Crucijuegos® Insumos Públicos S.R.L asegura la fabricación y provisión por el período de 10 años correspondientes a los repuestos y partes de los diferentes artículos adquiridos por los clientes desde la fecha de emisión de orden de compras o factura comercial.

La reparación o el reemplazo del producto podrá efectuarse con piezas de repuesto reacondicionadas cuyo funcionamiento es equivalente al de las piezas originales, garantizando un producto que reúna en cualquier caso las condiciones óptimas necesarias para su uso normal. El producto reparado o reemplazado estará garantizado por el tiempo restante del período de la garantía original o bien por 90 días contados a partir de la fecha de reparación o reemplazo, el que sea mayor.

En el caso de resultar necesario partes y/o repuestos importados, en el supuesto de no contar con los necesarios para la reparación, el tiempo de reparación estará sujeto a las normas y plazos vigentes de importación.

El presente certificado anula cualquier otra garantía implícita o explícita. Crucijuegos® Insumos Públicos S.R.L no autoriza a ninguna otra persona, sociedad o asociación a asumir por nuestra cuenta ninguna otra responsabilidad con respecto a nuestros productos.

Crucijuegos® Insumos Públicos S.R.L independientemente de la garantía puede ofrecer un mantenimiento local, el mismo puede ser facturado según las reparaciones efectuadas o en forma mensual y/o fijo incluyendo los gastos de repuestos y reparaciones.

Todas las reclamaciones de garantía de los productos cubiertos que ocurran dentro de los períodos de garantía presentado por escrito dentro de los treinta (30) días a partir de la fecha de descubrimiento del presunto defecto, y debe incluir una descripción detallada y fotografías del supuesto defecto o problema. Los reclamos de garantía deben dirigirse a:

Crucijuegos® Insumos Públicos S.R.L, info@crucijuegos.com - Tel. + 54 341 4520505

LA EXONERACIÓN DE RESPONSABILIDAD DE "CRUCIJUEGOS", EN LOS CASOS MENCIONADOS, ES ABSOLUTA E INAPELABLE.

Eva Perón 8989
Tel/Fax: +54 341 4520505
(2000) Rosario - Santa Fé
info@crucijuegos.com
www.crucijuegos.com

IRAM GESTIÓN DE LA CALIDAD RI-9000-8169 · IAAPA · National Recreation and Park Association · INNOVAR · Juguemos Todos Línea de Productos Integradores · PRODUCTO ARGENTINO

LA EXONERACIÓN DE RESPONSABILIDAD DE "CRUCIJUEGOS", EN LOS CASOS MENCIONADOS, ES ABSOLUTA E INAPELABLE.

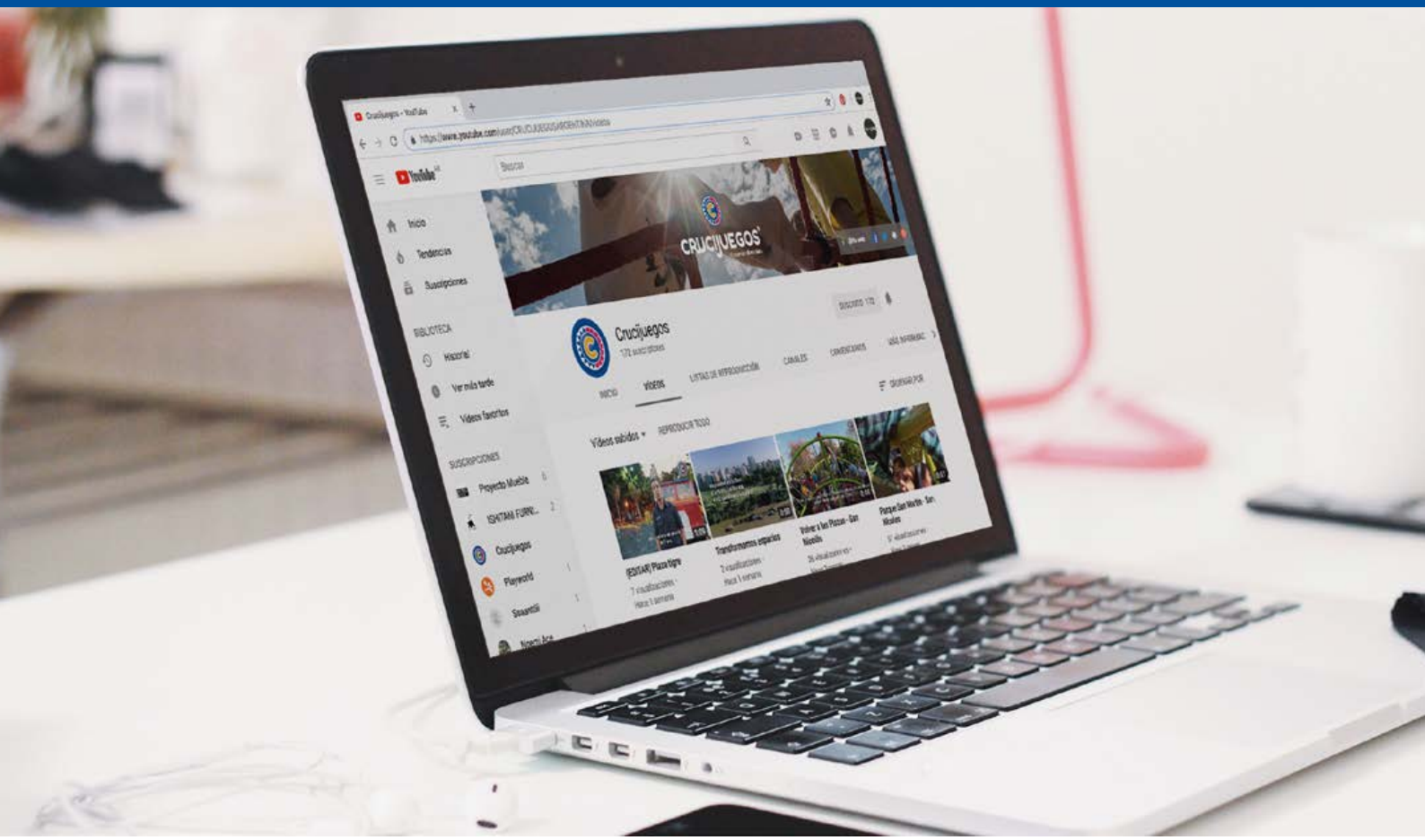

YouTube

Para ver videos de nuestros juegos, equipamientos, proyectos especiales, parques y toboganes acuáticos, ingresá a:

Escaneá este código
QR con tu móvil

GESTIÓN DE LA CALIDAD
RI-9000-8169

Transformamos espacios.

CRUCIJUEGOS®

Ezeiza 1631 · Rosario - Argentina
Tel/Fax: +54 341 5282002
crucijuegos.com.ar

Descargá nuestra aplicación:

Disponible en App Store

Disponible en Google play

Descargue todos nuestros catálogos en:

insumos.crucijuegos.com/**descargas**